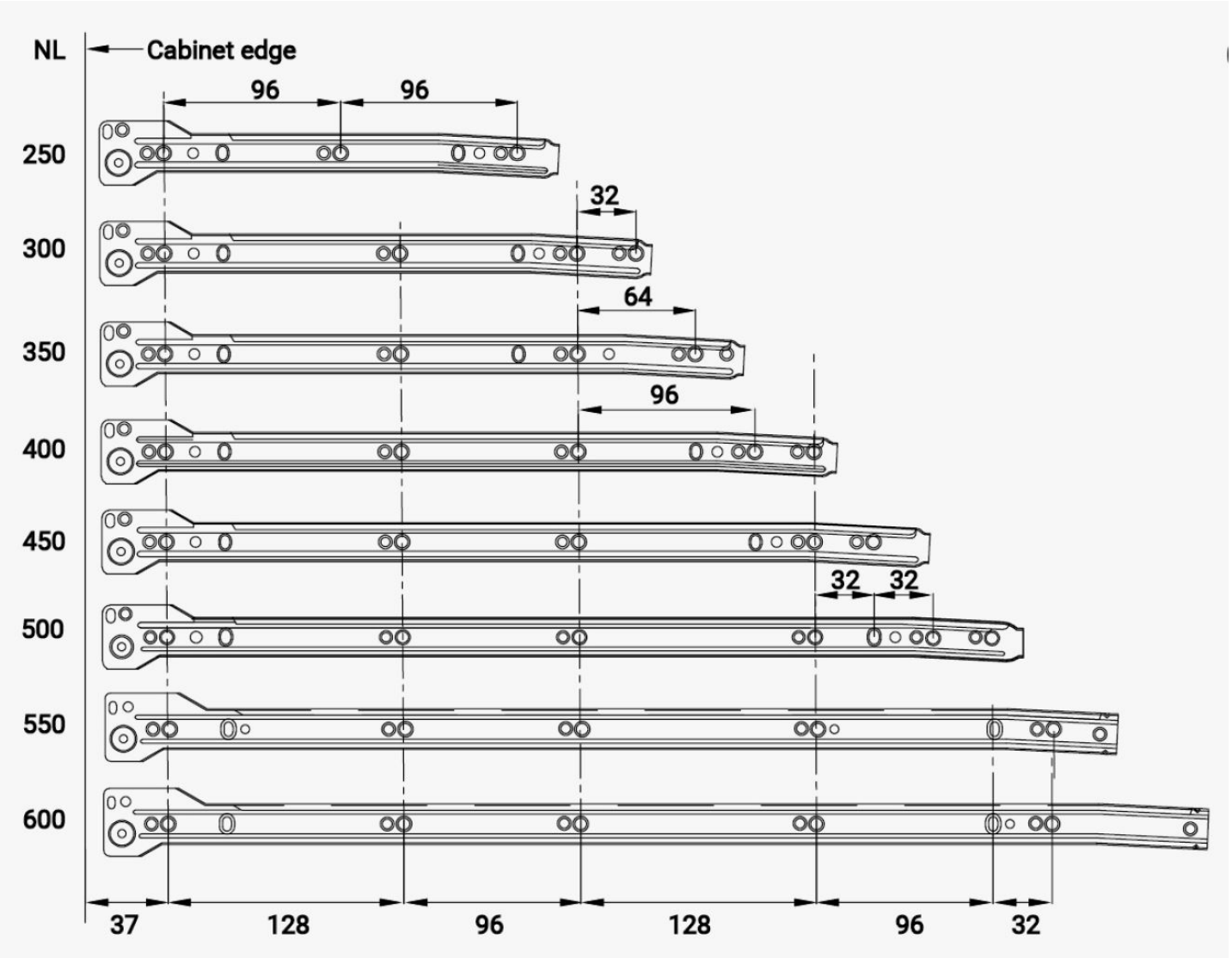

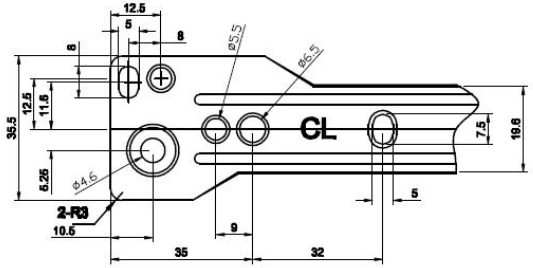

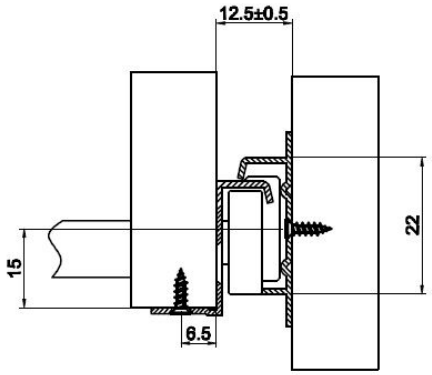

Artikelnummer 24 180x 10			
*Datum : **02.03.2026***	*Gewindetiefe min. / max.*	*Erstellt von :*	*Geändert von :*
Änderung :			

GRIMME
A 2353 GUNTRAMSDORF
Beschlägestrasse 3 - 4
Tel.: 02236 / 53 587